PalPlay

PLAY GYM

ART. NO. 300-0377 / M377

30Kg MAX

+2 years

PP 05

A	B	C	D	E
X2	X2	X1	X18	X1

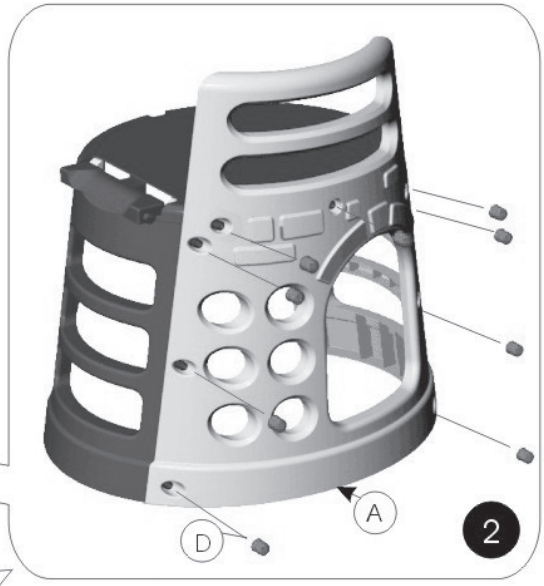

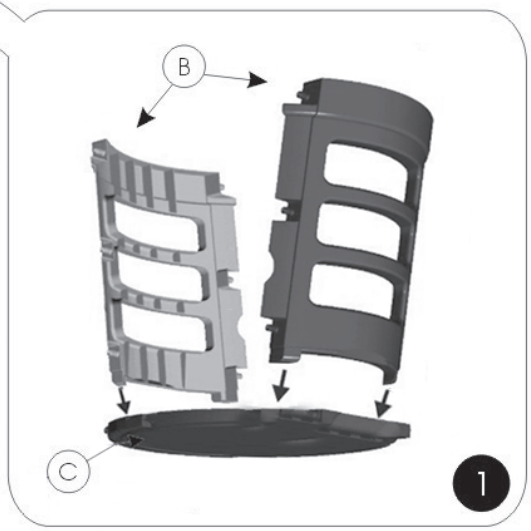

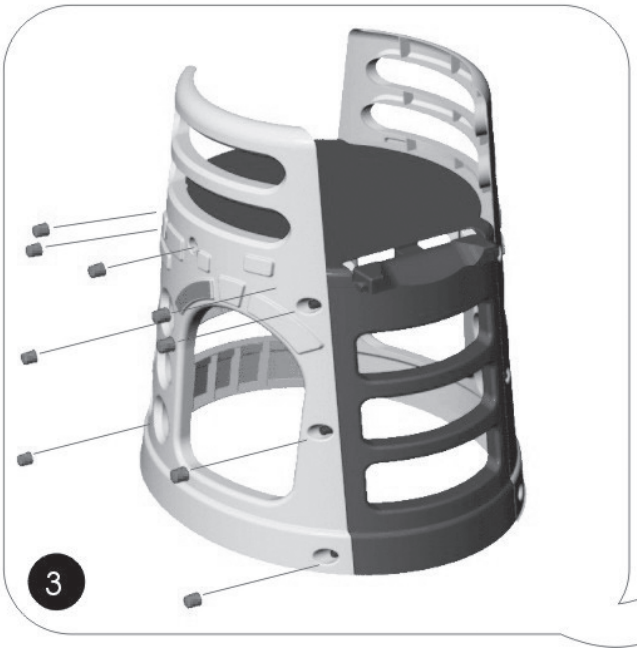

GB Dear Customer,
First we would like to thank you for your purchase and we believe that this toy will make your child very happy and will give a lot of fun moments while playing with friends. To keep this toy only source of joy we ask that you to read very carefully this manual and to follow it.

Thank you

INSTRUCTIONS AND RECOMMENDATIONS FOR USE:
Adults or children must not climb onto this toy. Please also avoid jumping on the toy. Jumping will weaken the structure and joints. The manufacturer and/or importer will not be held responsible for any accident involving this toy if the instructions are not complied with in full. Before assembly, please read these instructions very carefully and identify all the parts using the diagram provided. Observing the following statements and warnings reduces the likelihood of serious or fatal injury. An adult should carry out checks and maintenance of the main parts before use at regular intervals. The nuts and bolts should be checked for tightness at the beginning of each season and at regular intervals. If such checks are not carried out the toy could overturn and cause a fall.
* Please keep these instructions for future reference.
* **The toy should be assembled by an adult.**
* Children of all ages should be supervised at all times when using this toy.
* For further information please contact us at the address below.

Warnings:
Only for domestic use.
This product is intended for outdoor and indoor use.
Minimum user age: 2 years.
Maximum 1 user weight: 30 KG.
Maximum users at a time: 2
This product is intended for use by children from ages 2 to 10 years
Do not modify this product.

FOR SAFETY PURPOSES while using this toy:
* To prevent serious injury children must not use the equipment until properly installed.
* Instruct children not to use the equipment in a manner other than intended.
* Instruct children not to attach any items to the playground equipment.
* Do not allow children to wear inappropriate items, such as but not limited to: loose fitting clothing, hood and neck drawstrings, scarves, cord-connected items, capes and ponchos. These items can cause death by strangulation.
* Dress children with well-fitting and full enclosing footwear. Examples of inappropriate footwear are clogs, flip flops and sandals.
* Instruct children to remove their bike or other sports helmet before playing with the playground equipment.
* Instruct children not to climb when the equipment is wet
* At the beginning of each season as well as at regular intervals during the usage season:
  - Tighten bolts and all hardware securely.
  - Reinstall any plastic parts that were removed for cold season.
  - Check all coverings and bolts for sharp edges and replace when required.
  - Sand rusted areas and tubular members and repaint using a non-lead based paint when required.
* Twice a month during play season tighten all hardware.
* At the end of each play season or when the temperature drops below 0^0C/32F:
  - Take indoors or do not use.
  - Owners shall be responsible for maintaining the legibility of the warning labels.
* Please remove all packaging, plastic bags, wires, rubber bands, tags or other fastenings before handing this toy to a child.
* The toy should be positioned on a level surface at least 2 meters from any structure or obstruction such as a fence, garage, house, overhanging branches, laundry lines or electrical wires, etc.
* The toy should not be installed over concrete, asphalt or any other hard surface.
* This product is intended solely for private, domestic use and is not suitable for public, communal playgrounds or day care centres.
* It is recommended that children will not face the sun while using this toy.
* If you notice there is a problem with the product, stop using it until it is repaired.
* Only use genuine spare parts for all repairs.
CLEANING:
* Clean using soapy water, rinse with clean water and dry with a soft cloth.
ATTENTION:
* The raw material which the toy is made of contains UV stabilizers.
* When not in use (i.e. during winter or bad weather) disassemble and store the product indoors. Your child will enjoy it for much longer.
DISPOSAL INSTRUCTIONS:
* If item is not usable any more we advise you to dispose the playground equipment in such a way that no unreasonable hazards will exist at the time the playhouse is discarded. You may dispose it with other plastic/ polypropylene items.

DE Liebe Kunden,
Zunächst einmal vielen Dank für den Kauf unseres Produktes. Wir sind davon überzeugt, dass dieses Spielzeug Ihr Kind sehr glücklich machen und ihm viele wergnügliche Momente bieten wird. Damit dieses Spielzeug auch nur eine Quelle des Vergnügens bleibt, empfehlen wir Ihnen, diese Gebrauchsanleitung sorgfältig durchzulesen.

Vielen Dank.

GEBRAUCHSANWEISUNG UND EMPFEHLUNGEN
Erwachsene oder Kinder dürfen nicht auf dieses Spielzeug klettern. Bitte nicht auf dem Spielzeug herumspringen. Durch das Springen werden Gestell und Verbindungsteile geschwächt. Der Hersteller und/oder Importeur lehnt jegliche Haftung für Unfälle ab, die durch die Nichtbeachtung der Sicherheits- und Gebrauchsanweisungen für dieses Spielzeug entstanden sind. Lesen Sie bitte vor dem Zusammenbau diese Anleitung sorgfältig durch und lokalisieren Sie alle Teile mithilfe der beigefügten Tabelle. Die Beachtung folgender Sicherheits- und Warnhinweise vermindert die Wahrscheinlichkeit schwerer bzw. lebensbedrohlicher Verletzungsfahren.
Regelmäßige Prüfungen und Wartungen der Hauptteile sollten von einem Erwachsenen durchgeführt werden. Vor Beginn jeder Saison und anschließend regelmäßig die Muttern und Schrauben auf guten Sitz prüfen. Bei Nichtdurchführung solcher Prüfungen könnte das Spielzeug umkippen und einen Sturz verursachen.
Diese Anweisungen für späteres Nachschlagen gut aufbewahren.
* **Dieses Spielzeug darf nur von einem Erwachsenen zusammengebaut werden**.
* Kinder jedes Alters müssen während der Benutzung des Spielzeugs permanent beaufsichtigt werden.
* Für weitere Informationen wenden Sie sich bitte an u.a. Adresse.

ACHTUNG:
Geeignet nur zum privaten Gebrauch
Dieses Produkt kann Innen und im Freien benutzt werden.
Minimales Alter des Benutzers: 2 Jahre.
Maximum 1 Benutzergewicht: 30 KG.
Maximale, gleichzeitige Benutzeranzahl: 2
Dieses Produkt ist für Kinder von 2 bis 10 Jahren geeignet.
Ändern sie nicht dieses Produkt.

AUS SICHERHEITSGRÜNDEN WÄHREND DER BENÜTZUNG DES SPIELZEUGS
* Zur Verhütung von schweren Verletzungen dürfen Kinder das Gerät erst verwenden, wenn es einwandfrei installiert ist.
* Belehren Sie die Kinder, dass sie die Geräte nicht auf andere Weise als vorgesehen benutzen dürfen.
* Belehren Sie die Kinder, dass sie keine Gegenstände an den Geräten anbringen dürfen.
* Achten Sie darauf, dass Kinder keine ungeeignete Kleidung tragen, wie z. B., aber nicht beschränkt auf: locker anliegende Kleidung, Kapuze und Halstuch, Schals, mit Kordeln verbundene Elemente, Umhänge und Ponchos. Diese Elemente können zum Tode durch Strangulierung führen.
* Kleiden Sie Kinder mit gut sitzenden und den Fuß vollständig umfassenden Schuhen. Beispiele für ungeeignete Schuhe sind Clogs, Flip-Flops und Sandalen.
* Weisen Sie die Kinder an, ihren Fahrrad- oder Sportschutzhelm abzunehmen, bevor sie mit den Geräten spielen.
* Weisen Sie die Kinder an, nicht klettern, wenn die Ausrüstung nass ist
* Führen Sie bitte zu Beginn jeder Saison sowie in regelmäßigen Abständen während der Nutzungszeit:
  - Ziehen Sie alle Schrauben und Verbindungsteile fest.
  - Installieren Sie erneut alle Kunststoffteile, die zum Aufbewahren während der kalten Jahreszeit entfernt wurden.
  - Alle Abdeckungen und Schrauben auf scharfe Kanten prüfen und bei Bedarf ersetzen.
  - Schleifen Sie rostige Bereiche und Rohrelemente ab und streichen Sie bei Bedarf mit einer nicht bleihaltigen Farbe neu.
* Ziehen Sie während der Saison zweimal im Monat die Verbindungsteile fest.
* Am Ende jeder Saison oder sobald die Temperatur unter 0^0 C/32F sinkt:
  - Das Gerät entweder nach drinnen bringen oder nicht mehr verwenden.
  - Der Eigentümer ist für die Aufrechterhaltung der Lesbarkeit der Warnschilder verantwortlich.
* Entfernen Sie alle Verpackungen, Plastikbeutel, Drähte, Gummibänder, Markierungen oder andere Verschlüsse, bevor Sie dieses Spielzeug einem Kind übergeben.
* Das Spielzeug sollte auf einer ebenen Fläche und mindestens 2 Meter von einem Gebäude oder Hindernis wie z.B. einem Gartenzaun, einer Garage, einem Haus, überhängende Äste, Wäscheleinen, Stromleitungen usw. aufgestellt werden.
* Das Spielzeug darf nicht auf Beton, Asphalt oder einer anderen harten Fläche aufgestellt werden.
* Dieses Spielzeug ist ausschließlich für den privaten, Hausgebrauch gedacht und ist nicht für den öffentlichen Gebrauch auf kommunalen Spielplätzen, in Kindertagesstätten geeignet.
* Es wird empfohlen, die Kinder während der Benutzung des Spielzeugs nicht in die Sonne blicken zu lassen.
* Sollten Sie ein Problem mit dem Spielzeug haben, unterbrechen Sie sofort seine Verwendung, bis es repariert worden ist.
* Bitte benutzen Sie nur Originalteile für alle Reparaturen.
REINIGUNG:
* Verwenden Sie Seifenwasser, spülen Sie mit klarem Wasser ab und trocknen Sie das Produkt mit einem weichen Tuch.
ACHTUNG:
* Der Rohstoff aus dem das Spielzeug hergestellt wurde, kann UV-Stabilisatoren enthalten.
* Bei Nichtbenutzung (z. B. während der Winterzeit oder bei schlechtem Wetter) sollten Sie das Produkt abbauen und in Innenräumen aufbewahren. Ihr Kind wird viel länger Freude daran haben.
HINWEISE ZUR ENTSORGUNG:
* Falls eines der Elemente nicht mehr verwendbar ist, empfehlen wir, das gesamte Gerät auf umweltgerechte und verantwortliche Weise zu entsorgen. Sie können es zusammen mit anderen Gegenständen aus Kunststoff / Polypropylen entsorgen.

ES Estimado cliente,
En primer lugar queremos agradecerle su compra; creemos que este juguete hará a su niño muy feliz y le dará un montón de momentos divertidos mientras juega con sus amigos. Para lograr que este juguete sea una fuente de diversión, le pedimos que lea y cumpla cuidadosamente las instrucciones de este manual.

Gracias

INSTRUCCIONES Y RECOMENDACIONES DE USO
Prohibido a los adultos y los niños trepar a este juguete. Por favor,tampoco no saltar sobre el juguete. Saltar debilita la estructura y las uniones articuladas. El fabricante y/o el importador no se hacen responsables de cualquier accidente relacionado con este juguete, si no se han cumplido las instrucciones en su totalidad. Antes del montaje, por favor, lea las instrucciones con mucho cuidado e identifique todos los componentes utilizando la tabla proporcionada. La observación de las siguientes declaraciones y advertencias reduce la posibilidad de lesiones.
Un adulto debe controlar y preocuparse del mantenimiento de los elementos principales antes de su uso y a intervalos regulares. Las tuercas y los pernos se debe ajustar al comienzo de cada temporada y, a intervalos regulares. Si estos controles no se llevan a cabo el juguete podría volcarse y provocar una caída y lesiones fatales.
* Guarde estas instrucciones para referencia futura.
* **El juguete debe ser montado por un adulto.**
* Los niños de todas las edades deben ser supervisados por un adulto en todo momento de utilizar este juguete.
* Para más información póngase en contacto con nosotros en la siguiente dirección.

ADVERTENCIAS:
Solo para uso domestico
Este producto está diseñado para uso en el exterior e interior.
Edad minima del usuario: 2 años.
Peso máximo del 1 usuario: 30 KG.
Máximo de usuarios al mismo tiempo: 2
Este producto está diseñado para el uso de niños entre las edades de 2 a 10 años
No modifique este producto.

POR RAZONES DE SEGURIDAD DURANTE EL USO DE ESTE JUGUETE SIGA LAS SIGUIENTES INSTRUCIONES:
* Para evitar que los niños sufran lesiones graves, no deben utilizar el equipo hasta que se instale correctamente.
* Enseñe a los niños a no utilizar el equipo de manera incorrecta
* Enseñe a los niños a no atar ningún objeto al juguete.
* No permita que los niños vistan artículos inapropiados, tales como: ropa holgada, cordones de la capucha y el cuello, bufandas, ropas u objetos unidos a cordones, capas y ponchos. Estos elementos pueden causar la muerte por estrangulamiento.
* Calce a los niños con un calzado comodo, ajustado y bien cerrado. Ejemplos de calzado inadecuado son los zuecos, ojotas y sandalias.
* Enseñe a los niños a quitarse el casco de la bicicleta u otros deportes antes de jugar con este juguete
* Enseñe a los niños no subir cuando el equipo está mojado
* Al principio de cada temporada, además de a intervalos regulares durante la temporada de uso:
  - Apriete los tornillos y todo el equipo de forma segura.
  - Vuelva a instalar las piezas de plástico que fueron retiradas en la temporada de frío.
  - Compruebe todas las cubiertas y pernos buscando bordes afilados y reemplácelos cuando sea necesario.
  - Lije las zonas oxidadas y las partes tubulares y vuelva a repintarlas usando una pintura sin base de plomo cuando sea necesario.
* Dos veces al mes durante la temporada de juego apriete todo el equipo.
* Al final de cada temporada de juego o cuando la temperatura caiga por debajo de 0^0C/32F:
  - Utilícelo en interiores o no lo utilice.
  - Los propietarios serán responsables de mantener la legibilidad de las etiquetas de advertencia.
* Por favor, elimine todos los envases, bolsas de plástico, alambres, bandas de goma, etiquetas u otros cierres antes de entregar este juguete a un niño.
* El juguete debe ser colocado sobre una superficie plana a por lo menos a 2 metros de cualquier estructura u obstrucción tales como cerca, garaje, casa, ramas colgantes, tendales de ropa o cables eléctricos, etc
* El juguete no debe instalarse sobre hormigon, asfalto o cualquier otra superficie dura.
* Este producto está destinado exclusivamente para uso privado, doméstico y no es apto para parques infantiles públicos, comunales o guarderías infantiles.
* Se recomienda que los niños no estén frente al sol durante el uso de este juguete.
* Si nota que hay un problema con el producto, deje de usarlo hasta que lo solucione .
* Utilice únicamente repuestos originales para todas las reparaciones.
LIMPIEZA:
* Limpie con jabon, enjuague con agua limpia y seque con un paño suave.
ATENCIÓN:
* El jugute esta fabricado con materia prima que contiene estabilizadores UV.
* Cuando no se utilice (es decir, durante el invierno o el mal tiempo) desmonte y almacene el producto en el interior. Asi los ninos lo disfrutaran por mucho tiempo.
INSTRUCCIONES PARA EL DESHECHO:
* Si el articulo no puede ser utilizado más le aconsejamos que desheche el juguete de forma que no ocasione riesgos innecesarios. Puede deshacerse de él de la misma manera que cualquier otro artículo de plástico / polipropileno.

FR Cher Client,
Nous vous remercions d'abord de votre achat et nous pensons que ce jouet rendra votre enfant très heureux et lui procurera beaucoup de joie lorsqu'il joue avec ses amis. Pour que ce jouet reste une source de joie nous vous recommandons de lire ce mode d'emploi soigneusement et de suivre les instructions.

Merci.

MODE D'EMPLOI ET RECOMMANDATIONS
Les adultes ou enfants ne doivent pas grimper sur ce jouet. Veuillez également éviter de sauter sur ce jouet. Le fait de sauter sur ce jouet risque d'affaiblir la structure et les jointures. Le fabricant et/ou son importateur décline toute responsabilité pour accidents provoqués par la non-observation des instructions contenues de ce mode d'emploi. Avant l'assemblage, veuillez lire les instructions soigneusement et identifier tous les éléments à l'aide du tableau joint. L'observation des informations et avertissements ci-après, contribuera à diminuer le risque de blessures sérieuses, voire mortelles.
Des vérifications régulières et la maintenance des éléments principaux doivent être exécutées par un adulte avant l'utilisation du jouet. Veuillez vérifier le serrage des écrous et des vis au début de chaque saison et ensuite régulièrement. La non-observation de ces instructions peut provoquer le renversement du jouet et la chute de l'enfant.
* Conservez ces instructions pour toute consultation ultérieure.
* **Ce jouet ne doit être assemblé que par un adulte.**
* Les enfants de tout âge doivent être observés en permanence lors de l'utilisation de ce jouet.
* Pour toute information complémentaire, n'hésitez pas à nous contacter à l'adresse ci-dessous.

ATTENTION:
Attention ! Réservé à un usage familial.
Peut être utilisé en intérieur ou en extérieur..
ATTENTION ! Age d'utilisation du produit : à partir de 2 ans.
ATTENTION ! Masse maximale des utilisateurs pour l'utilisation du jouet : 30 KG..
Utilisateurs maximums à la fois: 2
Cet article est prévu pour être utilisé par des enfants entre 2 et 10 ans.
Ne pas modifier ce produit.
PAR MESURE DE SÉCURITÉ LORS DE L'UTILISATION DE CE JOUET:
* Pour prévenir des blessures graves, les enfants ne doivent utiliser l'équipement qu'après installation adéquate.
* Instruisez les enfants de ne pas utiliser l'équipement d'une manière autre que prévu à cet effet.
* Interdisez aux enfants d'attacher des objets à l'équipement.
* Veillez à ce que les enfants portent des vêtements appropriés, tels que mais non limités à : des vêtements trop souples, des capuches ou foulards, des écharpes, des éléments liés par des cordes, des capes et ponchos. Ces éléments peuvent provoquer la mort par strangulation.
* Veillez à ce que les enfants portent des chaussures à leur taille et entièrement fermées. Exemples pour des chaussures inappropriées sont des sabots, des tongs et des sandales.
* Instruisez les enfants d'enlever leur casque de vélo ou de sport avant de jouer avec cet équipement.
* Instruisez les enfants ne pas grimper quand l'équipement est mouillé
* Au début de chaque saison ainsi qu'à intervalles réguliers lors de la saison en cours :
  - Serrez les vis et tous les éléments de fixation.
  - Réinstallez les pièces plastiques que vous avez enlevées pour le stockage pendant la saison froide.
  - vérifier que tous les revêtements et boulons ne comportent pas d'éléments tranchants et effectuer des remplacements si besoin.
  - si besoin, les endroits usés par le sable et les éléments tubulaires peuvent être repeints à l'aide d'une peinture qui ne contient pas de plomb.
* Serrez les éléments de fixation deux fois par mois pendant la saison des jeux.
* A chaque fin de saison des jeux ou lorsque la température chute en-dessous de 0^0C/32F :
  - Ramenez l'équipement à l'intérieur ou cessez de l'utiliser.
  - Les propriétaires sont responsables de la lisibilité des étiquettes d'avertissement apposées sur l'équipement.
* Veuillez enlever tout emballage, sacs plastiques, fils de fer, élastiques, marquages ou éléments de fixation avant de confier ce jouet à un enfant.
* Le jouet doit être placé sur une surface plane et à une distance minimale de 2 mètres d'une autre structure ou d'un obstacle, tel qu'un grillage, garage, une maison, des branches surplombants, d'une corde à linge ou des fils électriques, etc.
* Ce jouet ne doit pas être posé sur des surfaces, comme p. ex. le béton, l'asphalte ou autre surfaces dures.
* Ce produit est exclusivement destiné à un usage privé et personnel et n'est pas approprié à un usage public, comme terrain de jeux ou dans des garderies.
* Il est recommandé de ne pas exposer les enfants au soleil pendant l'utilisation de ce jouet.
* En cas de problème avec ce produit, arrêtez son utilisation immédiatement et faites-le réparer.
* N'utilisez que des pièces détachées d'origine pour les réparations.
NETTOYAGE :
* Utiliser de l'eau savonneuse, rincer avec de l'eau claire et sécher à l'aide d'un chiffon doux.
ATTENTION :
* La matière brute avec laquelle ce jouet a été fabriqué peut contenir des stabilisateurs UV.
* En cas de non-utilisation (p. ex. pendant l'hiver ou en cas d'intempéries) veuillez démonter le produit et le conserver à l'intérieur. Votre enfant en profitera plus longtemps.
INSTRUCTIONS D'ELIMINATION DES DÉCHETS :
* Lorsqu'un élément de l'équipement est devenu inutilisable, il est recommandé d'éliminer l'équipement d'une façon responsable et en respectant l'environnement. Vous pouvez l'éliminer avec d'autres éléments en plastique ou polypropylène.

IT Gentile cliente,
Innanzitutto grazie per l'acquisto, siamo sicuri che renderete felice il Vostro bambino con questo giocattolo e vi regalerà momenti divertenti con gli amici. Per mantenere questo giocattolo mera fonte di gioa leggere attentamente questo manuale e osservare le avvertenze.

Grazie.

ISTRUZIONI E CONSIGLI PER L'USO
Gli adulti o bambini non devono salire su questo giocattolo. Si rischia di indebolire la struttura e le giunture. Il produttore e/o importatore non sarà responsabile di nessun incidente che coinvolge questo giocattolo se le istruzioni non vengono completamente rispettate. Prima del montaggio, leggere queste istruzioni molto attentamente e identificare tutti i pezzi mediante la tabella fornita. L'osservanza delle seguenti precauzioni e avvertimenti riduce la possibilità di lesioni gravi o fatali.
Un adulto deve effettuare i controlli e la manutenzione dei pezzi principali prima dell'uso a intervalli regolari. I dati e bulloni devono essere controllati affinché siano ben stretti all'inizio di ogni stagione e a intervalli regolari. Se questi controlli non sono effettuati, il giocattolo può essere capovolto e cadere.
* Conservare le istruzioni per una futura consultazione.
* **Il giocattolo deve essere assemblato da un adulto.**
* I bambini di qualsiasi età devono essere sotto la supervisione di un adulto mentre utilizzano questo giocattolo.
* Per ulteriori informazioni contattateci all'indirizzo di seguito.

AVVERTENZE:
Solo per uso domestico.
Questo prodotto è destinato ad uso esterno e interno.
Utente Età minima: 2 anni.
Peso Massimo 1 Utilizzatore: 30 KG.
Numero massimo di utenti per volta: 2
Questo prodotto è idoneo all'utilizzo da parte di bambini dai 2 ai 10 anni di età
Non modificare il prodotto.
PER MOTIVI DI SICUREZZA DURANTE L'UTILIZZO DI QUESTO GIOCATTOLO:
* Per prevenire gravi lesioni i bambini non devono utilizzare l'attrezzatura prima che sia installata correttamente.
* Istruire i bambini a non utilizzare l'attrezzatura in maniera diversa da quella prevista.
* Istruire i bambini a non assicurare alcun oggetto all'attrezzatura da gioco.
* Non permettere ai bambini di indossare oggetti inappropriati, quali, a titolo esemplificativo ma non esaustivo, vestiti troppo larghi, cappucci e cordoncini, sciarpe, capi mantenuti da stringhe, mantelli e ponchos. Questi oggetti possono causare morte da strangolamento.
* Fare indossare ai bambini indumenti di taglia appropriata e calzature chiuse. Esempi di calzature non appropriate sono zoccoli, infradito e sandali.
* Istruire i bambini a rimuovere i loro elmetti per bici o altri elmetti da sport prima di giocare con l'attrezzatura da gioco.
* Istruire i bambini non salire quando l'attrezzatura è bagnata
* All'inizio di ogni stagione e ad intervalli regolari durante la stagione di utilizzo::
  - Serrare i bulloni e l'attrezzatura in sicurezza.
  - Reinstallare qualunque parte in plastica che è stata rimossa durante la stagione fredda.
  - Verificare la presenza di bordi taglienti su tutti i rivestimenti e bulloni e, se necessario, sostituirli.
  - Carteggiare le aree arrugginite e gli elementi tubolari e, se necessario, ridipingerli utilizzando una vernice non a base di piombo.
* Stringere tutta la viteria due volte al mese durante il periodo di utilizzo.
* Alla fine di ogni sessione di gioco o quando la temperatura scende al di sotto degli 0^0C/32F:
  - Portare l'attrezzatura all'interno o non utilizzarla.
  - I proprietari saranno ritenuti responsabili per il mantenimento e la leggibilità delle etichette di avvertenza.
* Si prega di rimuovere tutti gli imballaggi, le buste di plastica, i cavi, gli elastici, e gli altri elementi di chiusura prima di consegnare l'attrezzatura di gioco ai bambini.
* Il giocattolo deve essere posizionato su una superficie piana ad almeno 2 metri da qualsiasi struttura o ostacolo come staccionata, garage, casa, rami lunghi, lenzuola o cavi elettrici, ecc.
* Il giocattolo non deve essere installato su cemento, asfalto o qualsiasi altra superficie dura.
* Questo prodotto è previsto per solo uso privato, uso domestico e non è adatto in aree pubbliche, campi comunali o centri sanitari.
* Si consiglia non siano rivolti verso il sole durante l'uso di questo giocattolo.
* Se si riscontra un problema con questo prodotto, non utilizzarlo più finché non viene riparato.
* Utilizzare solo pezzi originali per tutte le riparazioni.
PULIZIA:
* Utilizzare dell'acqua insaponata, sciacquare con acqua pulita e asciugare con un panno morbido.
ATTENZIONE:
* Il materiale grezzo del giocattolo contiene stabilizzatori UV.
* Se non in uso (ad es. durante l'inverno o intemperie) smontare e conservare il prodotto al chiuso. Il vostro bambino potrà usarlo più a lungo.
ISTRUZIONI PER LO SMALTIMENTO:
* Se l'oggetto non è più utilizzabile vi consigliamo di smaltire l'attrezzatura da gioco in modo tale da non creare pericoli irragionevoli quando l'attrezzatura da gioco viene rimossa. Si può smaltire insieme agli altri oggetti in plastica / polipropilene.

NL Beste klant,
Ten eerste willen wij u bedanken voor uw aankoop en wij geloven dat dit speelgoed uw kind erg gelukkig zal maken en een hoop plezierige momenten zal geven tijdens het spelen met vriendjes. Om dit speelgoed een bron van vreugde te laten zijn, vragen wij u deze handleiding zorgvuldig te lezen en op te volgen.

Dank u

INSTRUCTIES EN AANBEVELINGEN VOOR GEBRUIK
Volwassenen of kinderen dienen niet op dit speelgoed te klimmen. Voorkom alstublieft ook springen op het speelgoed. Het springen zal de constructie en naden doen verzwakken. De leverancier en/of importeur draagt geen verantwoordelijkheid voor elk ongeluk met dit speelgoed als de instructies niet volledig worden nageleefd. Voordat het gemonteerd wordt, lees alstublieft deze instructies zorgvuldig door en controleer alle onderdelen met de bijgeleverde grafiek/tekening. Het in acht nemen van de volgende verklaringen en waarschuwingen vermindert de kans op ernstig of dodelijk letsel.
Een volwassene dient met regelmatige tussenpozen controles uit te voeren van de belangrijkste onderdelen. De moeren en bouten dienen gecontroleerd te worden op strakheid aan het begin van elk seizoen en met regelmatige tussenpozen. Indien dit soort controles niet uitgevoerd worden, kan het speelgoed minder stabiel worden en een val van het kind veroorzaken.
* Bewaar deze instructies voor toekomstig gebruik.
* **Speelgoed dient gemonteerd te worden door een volwassene.**
* Kinderen van alle leeftijden moeten te allen tijde onder toezicht zijn bij het gebruik van dit speelgoed.
* Voor meer informatie neemt u alstublieft contact op via het onderstaande adres.

WAARSCHUWINGEN:
Uitsluitend voor huishoudelijk gebruik
Dit product is bedoeld voor binnenshuis- en buitenshuis gebruik.
Minimum leeftijd van de gebruiker: 2 jaar.
Maximaal gewicht gebruiker: 30 KG.
Maximaal aantal gelijktijdige gebruikers: 2
Dit product is bedoeld voor gebruik door kinderen in de leeftijd van 2 tot 10 jaar
Breng geen wijzigingen aan dit product.
VOOR DE VEILIGHEID TIJDENS HET GEBRUIK VAN DIT SPEELGOED:
* Kinderen mogen dit speelgoed pas gebruiken als het goed geïnstalleerd is.
* Kinderen mogen dit speelgoed niet gebruiken op een andere manier dan bedoeld is.
* Kinderen mogen geen voorwerpen aan de speeltoestellen hechten.
* Zorg ervoor dat kinderen loszittende kleding, capuchon en nek koordjes, sjaals, capes en poncho's dragen. Deze items kunnen dood door verstikking veroorzaken.
* Kleed kinderen met goed passende en volledig omsluitend schoeisel. Voorbeelden van ongepaste schoenen zijn klompen, slippers en sandalen.
* Instrueer kinderen om hun fiets of andere sporthelm te verwijderen voor het spelen met de speeltoestellen.
* Instrueer kinderen om niet klimmen als de apparatuur nat is
* Aan het begin van elk speelseizoen en op gezette tijden tijdens het gebruiksseizoen:
  - Draai bouten en alle hardware stevig aan.
  - Installeer alle kunststof onderdelen die werden verwijderd voor het koude seizoen.
  - Controleer alle afdekkingen en bouten op scherpe randen en vervang ze indien nodig.
  - Schuur verroeste en buisvormige delen en schilder ze indien nodig over met een loodvrije verf.
* Draai twee keer per maand tijdens het speelseizoen alle hardware aan.
* Dit speelgoed moet naar binnen verplaatst worden, of mag niet gebruikt worden als temperatuur onder 0^0C/32^{0}F daalt.
  - Naar binnen verplaatst of niet gebruiken.
  - Eigenaren zijn verantwoordelijk voor het handhaven van de leesbaarheid van de waarschuwingslabels.
* Verwijder alle verpakkingen, plastic zakken, draden, elastiekjes, labels of andere bevestigingen voordat u een kind met dit speelgoed laat spelen.
* Dit speelgoed dient te worden geplaatst op een vlakke ondergrond, tenminste 2 meter van constructies als een hek, garage, huis, overhangende takken, wasijnen of elektrische draden, etc.
* Dit speelgoed dient niet gemonteerd te worden op beton, asfalt of elk andere harde ondergrond.
* Dit product is alleen bedoeld voor privégebruik en huishoudelijk gebruik en is niet geschikt voor publieke of gemeenschappelijke speeltuinen of kinderdagverblijven.
* Geadviseerd wordt dat kinderen niet dit speelgoed niet gebruiken met hun gezicht richting de zon.
* Indien u een probleem met dit product opmerkt, stop het gebruik totdat het is gerepareerd.
* Gebruik alleen origineel reserveonderdelen voor alle reparaties.
SCHOONMAKEN:
* Maak het speelgoed schoon met zeepwater, spel het schoon met schoon water en droog het af met een zachte doek.
LET OP:
* De grondstof waarvan het speelgoed is gemaakt bevat UV-stabilisatoren.
* Indien het speelgoed niet wordt gebruikt (bijv. tijdens de winter of slecht weer), demonteer het en sla het product binnenshuis op. Uw kind zal er dan veel langer plezier van hebben.
VERWIJDERING INSTRUCTIES:
* Als het voorwerp niet meer bruikbaar is adviseren wij u om de speeltoestellen af te voeren op een zodanige wijze dat er geen onredelijke risico zal bestaan op het moment dat het speelhuis wordt weggegooid. U kunt het afvoeren met andere kunststof/polypropyleen artikelen.

PT Caro Cliente,
Em primeiro lugar, gostaria de agradecer-lhe pela sua compra e acreditamos que este brinquedo irá fazer o seu filho muito feliz e irá dar-lhe muitos momentos de diversão ao jogar com os amigos. Para manter este brinquedo apenas como uma fonte de alegria, pedimos-lhe que leia atentamente este manual e o siga.

Obrigado

INSTRUÇÕES E RECOMENDAÇÕES DE UTILIZAÇÃO
Os adultos ou crianças não devem subir no brinquedo. Devem evitar também saltar sobre o brinquedo. Saltar enfraquecerá a estrutura e as uniões. O importador e/ou fabricante não será responsável por qualquer acidente envolvendo este brinquedo se as instruções não forem totalmente cumpridas. Antes da montagem, leia atentamente estas instruções e identifique todas as peças utilizando o esquema fornecido. O cumprimento das declarações e avisos que se seguem reduz a probabilidade de lesões graves ou fatais.
Um adulto deve efetuar a verificação e manutenção das peças principais antes da utilização e em intervalos regulares. O aperto das porcas e parafusos deve ser verificado no início de cada estação e em intervalos regulares. Se essas verificações não forem efetuadas, o brinquedo pode tombar e provocar uma queda.
* Guarde estas instruções para referência futura.
* **O brinquedo deve ser montado por um adulto.**
* As crianças devem ser supervisionadas sempre que usarem o brinquedo, independentemente da idade.
* Para mais informações, contacte-nos através do endereço abaixo indicado.

ATENÇÃO:
APENAS PARA USO DOMÉSTICO
Este produto destina-se a ser utilizado ao ar livre e em espaços interiores.
Idade mínima do usuário: 2 anos.
Peso máximo do utilizador: 30 KG.
Número máximo de utilizadores simultâneos:2
Este produto destina-se a crianças com idades entre os 2 e os 10 anos
Não modifique este produto.
PARA FINS DE SEGURANÇA AO USAR ESTE BRINQUEDO:
* Para evitar lesões graves, as crianças não devem usar o equipamento até que este esteja adequadamente instalado.
* Instrua as crianças para não usarem o equipamento de uma forma diferente da prevista.
* Instrua as crianças para que não prendam nenhum item ao equipamento de recreio.
* Não permita que as crianças usem itens inapropriados, tais como, mas não limitados a: roupas largas, cordões no pescoço e no capuz, lenços, itens conectados por cabo, capas e ponchos. Estes itens podem levar à morte por estrangulamento.
* Calce as crianças com sapatos bem ajustados e fechados. Exemplos de calçado inapropriado são tamancos, chinelos e sandálias
* Instrua as crianças a remover o capacete da bicicleta ou de outro tipo de desporto antes de brincarem com o equipamento de recreio.
* Instrua as crianças não subir quando o equipamento está molhado
* No início de cada estação, bem como em intervalos regulares durante a estação de utilização:
  - Aperte bem todos os parafusos e todo o hardware.
  - Reinstale todas as peças em plástico que tenham sido removidas na época fria.
  - Verifique todas as coberturas e parafusos quanto a arestas afiadas e substitua, quando necessário.
  - Lixe as áreas enferrujadas e os membros tubulares e volte a pintura utilizando uma tinta sem chumbo, quando necessário.
* Aperte todo o hardware duas vezes por mês durante a época de brincadeira.
* No final de cada época de brincadeira ou quando a temperatura descer abaixo dos 0^0C/32F:
  - Leve para o interior ou não o use.
  - Os proprietários são responsáveis por manter as etiquetas de aviso legíveis.
* Por favor, remova todas as embalagens, sacos de plástico, fios, elásticos, cordas, rótulos ou outros meios de fixação antes de entregar este brinquedo a uma criança.
* O brinquedo deve ser posicionado numa superfície nivelada a pelo menos 2 metros de qualquer estrutura ou obstrução, tal como uma cerca, garagem, casa, ramos suspensos, tubos de saneamento ou fios eléctricos, etc.
* O brinquedo não deve ser instalado sobre concreto, asfalto ou qualquer outra superfície rígida.
* Este produto destina-se unicamente a uso privado doméstico e não é adequado para utilização pública, pátios de recreio comuns ou creches.
* É recomendado que as crianças não sejam expostas ao Sol ao utilizar este brinquedo.
* Se notar que há um problema com o produto, pare de utilizá-lo até ser reparado.
* Utilize apenas peças sobressalentes genuínas em todas as reparações.
LIMPEZA:
* Limpe utilizando água ensaboada, enxagúe com água limpa e seque com um pano macio.
ATENÇÃO:
* A matéria-prima do brinquedo possui estabilizadores UV.
* Quando não está a ser utilizado (isto é, durante o inverno ou mau tempo), desmonte e armazene o produto em espaços interiores. O seu filho irá desfrutar do brinquedo durante muito mais tempo.
INSTRUÇÕES DE ELIMINAÇÃO:
* Se o item já não for utilizável, aconselhamos que se desfaça do equipamento de recreio de forma a não existirem perigos irrazoáveis quando descartado. Pode desfazer-se dela juntamente com outros itens de plástico/polipropileno.

PalPlay

Producer / Fabricant / Hersteller / Fabricant / Produttore / Productor / Produtor:

PALPLAY L.T.D
P.O.B 591
2310501 Migdal Ha'Emek, ISRAEL
Fax:+972-4-8148400 Tel:+972-4-8148428

EUR:
Palplay LTD
P.O.Box 1163, 53895 Bad Münstereifel
Germany

info@palplay.co.il www.palplay.co.il

521-377i-9999-02

CARTON ET PAPIER A TRIER
Valable en France

21 PAP

5 PP